Führungsrollen mit Führungsnut

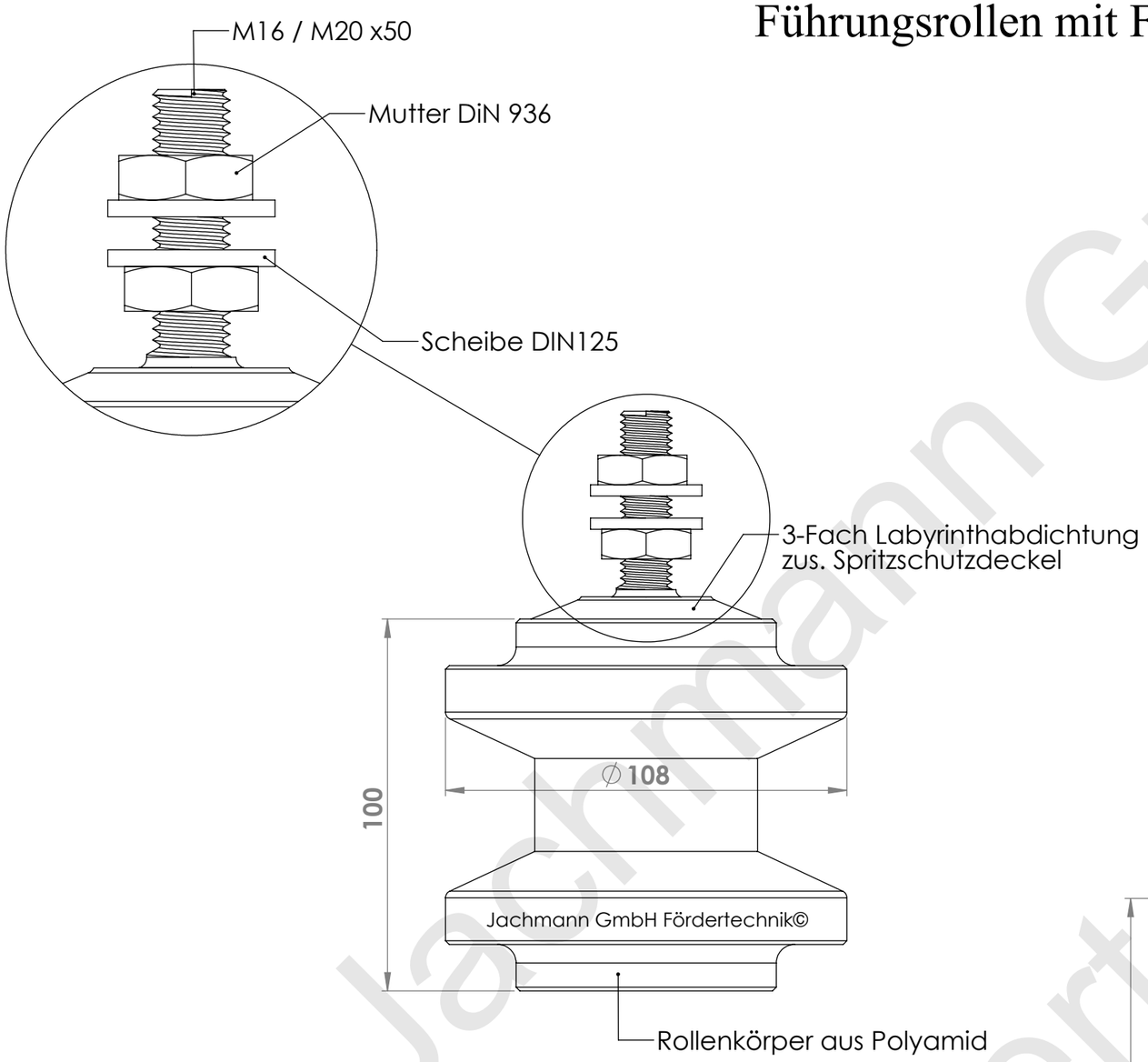

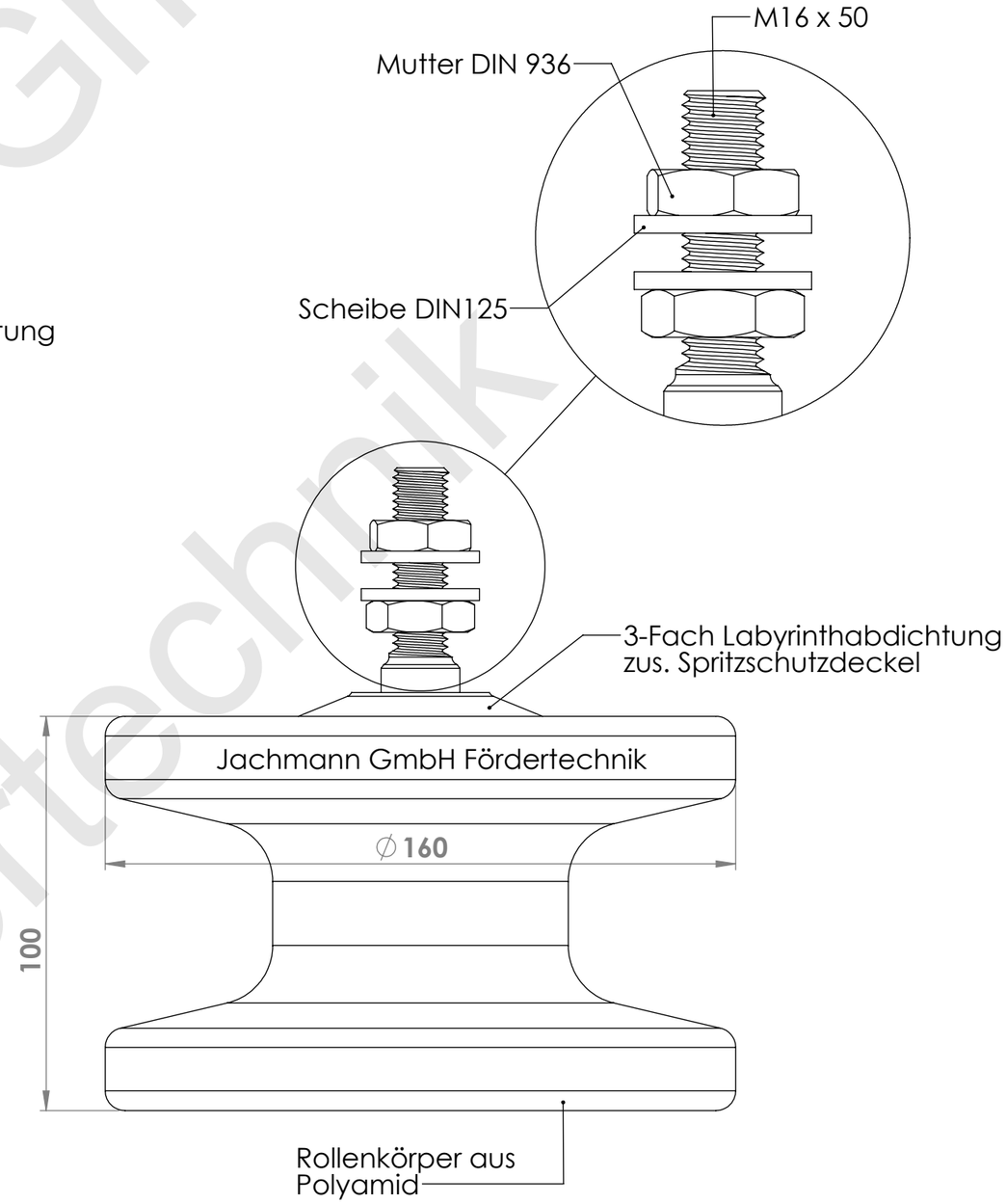

jachmann GmbH Fördertechnik
Industriepark Nord-25B 53567 Buchholz Mendt
Tel. 02683-7033
Fax.02683-7809
mail: info@jachmann-foerdertechnik.de
www.jachmann-foerdertechnik.de

Jachmann GmbH Fördertechnik